목차

링 + 링 1
링 + 링 구성 1

링 + 링

× Master Device의 토폴로지 구성에 대한 안내 페이지입니다.

링 + 링 구성

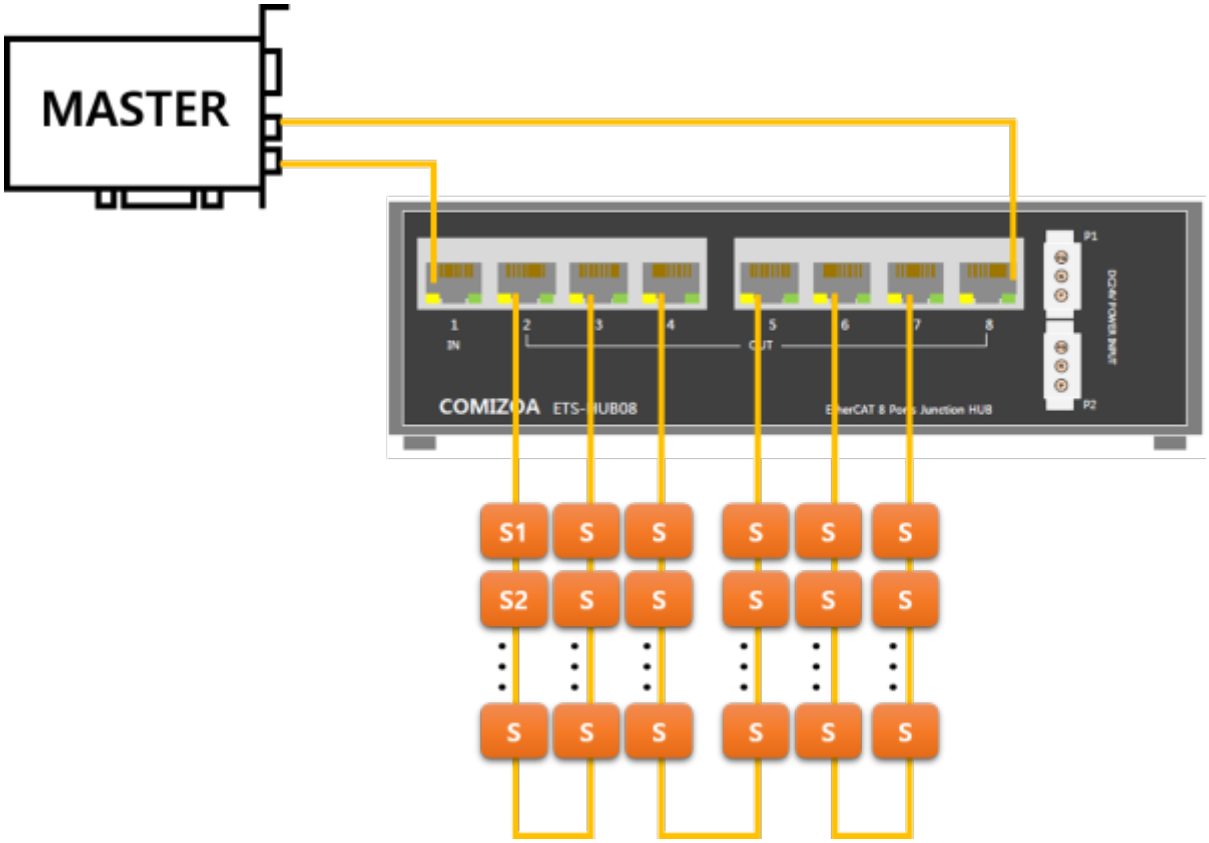

- Master와 Hub를 링으로 구성하고, Hub의 하위 라인을 각각의 링으로 구성할 수 있습니다.

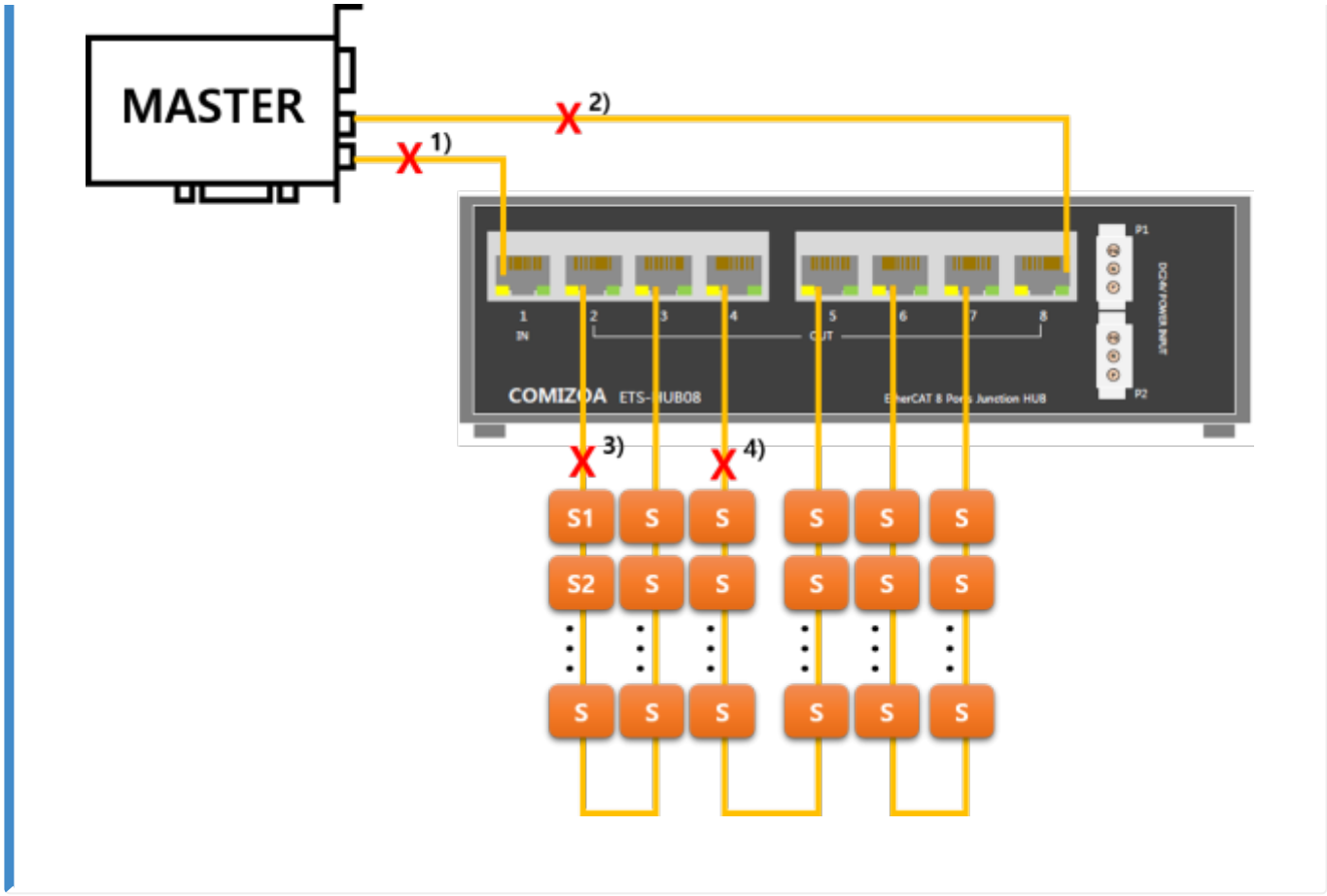

- 1) 또는 2) 또는 3) 또는 4) 위치에 통신 문제 발생 시, 모든 슬레이브에 대해 정상적으로 통신합니다.

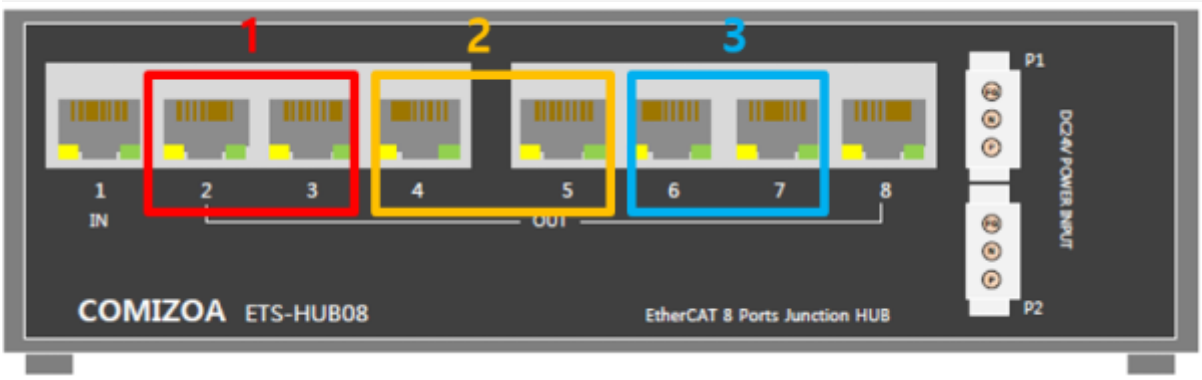

- HUB에서의 링 구성 시, IN / OUT 포트는 지정되어 있습니다.
  - 2번 포트는 3번 포트와 링으로 연결됩니다.
  - 4번 포트는 5번 포트와 링으로 연결됩니다.
  - 6번 포트는 7번 포트와 링으로 연결됩니다.
- 링 구성 순서는 제한되지 않습니다.
  - 1번 링 없이, 2번 또는 3번 링 구성이 가능합니다.

× 동시에 2개 이상의 포인트에서 통신 문제 발생 시, **모든 슬레이브에 대해 Disconnect로 처리될 수 있습니다.**
이는 이중화와 별개로, Master까지 Data가 전달되지 않음을 의미합니다.
× 복잡한 토폴로지는 연결 유연성을 증가시키시만, 통신 문제 발생 시 디버깅 난이도 또한 증가시킵니다.
노이즈가 발생하는 환경이거나, 문제 발생 시 디버깅이 어려운 환경이라면, 단순한 토폴로지를 사용하시기 바랍니다.

From:
https://comizoa.co.kr/info/ - **-**

Permanent link:
https://comizoa.co.kr/info/doku.php?id=platform:ethercat:1_setup:05_topology:60_ring_ring

Last update: **2024/07/08 18:23**